ORANIER Küchentechnik

ORANIER Küchentechnik GmbH
Weidenhäuser Str. 1-7
35075 Gladenbach
Tel. +49(0)6462 923-700
Fax +49(0)6462 923-348
E-Mail: info-kuechentechnik@oranier.com
www.oranier.com

ORANIER Niederlassung Österreich
Dürrnberger Str. 5
A-4020 Linz
Tel. +43(0)732-660188
Fax +43(0)732-660223
E-Mail: sales@oranier.at
www.oranier.com

Maßzeichnung

Kopffrei-Wandhaube

Atares S / W

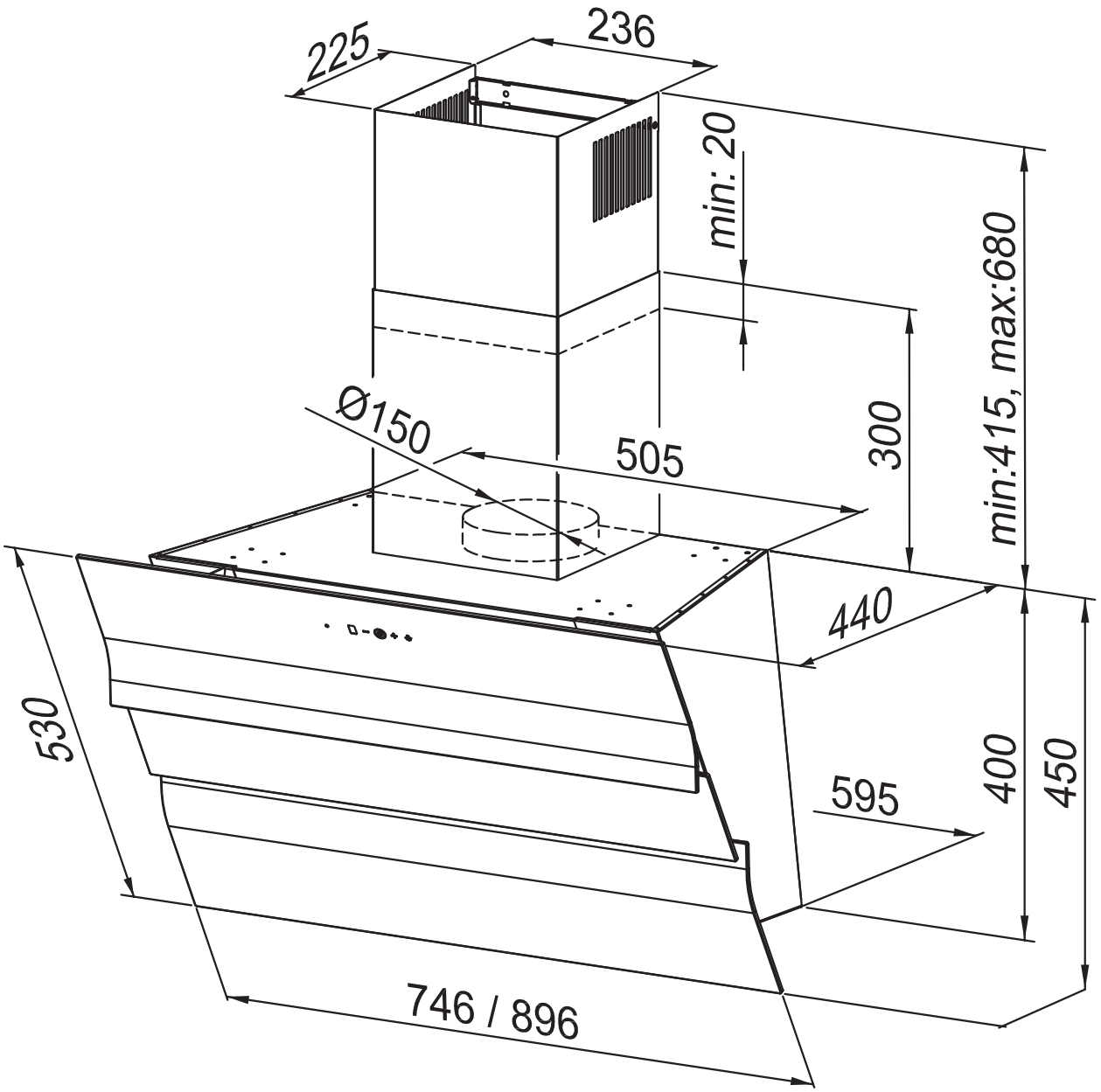

Empfohlener Abstand über Elektrokochstelle: 40 - 65 cm
Empfohlener Abstand über Gaskochstelle: 50 - 75 cm

Maßzeichnung_Standgeräte 12/2014 Drucktechnisch bedingte Farbabweichungen möglich. Technische Änderungen vorbehalten.